ジョイント部の乳剤散布養生に

シモダトンボ

養生板スライダー ジョイント用

MADE IN JAPAN 安心の日本製

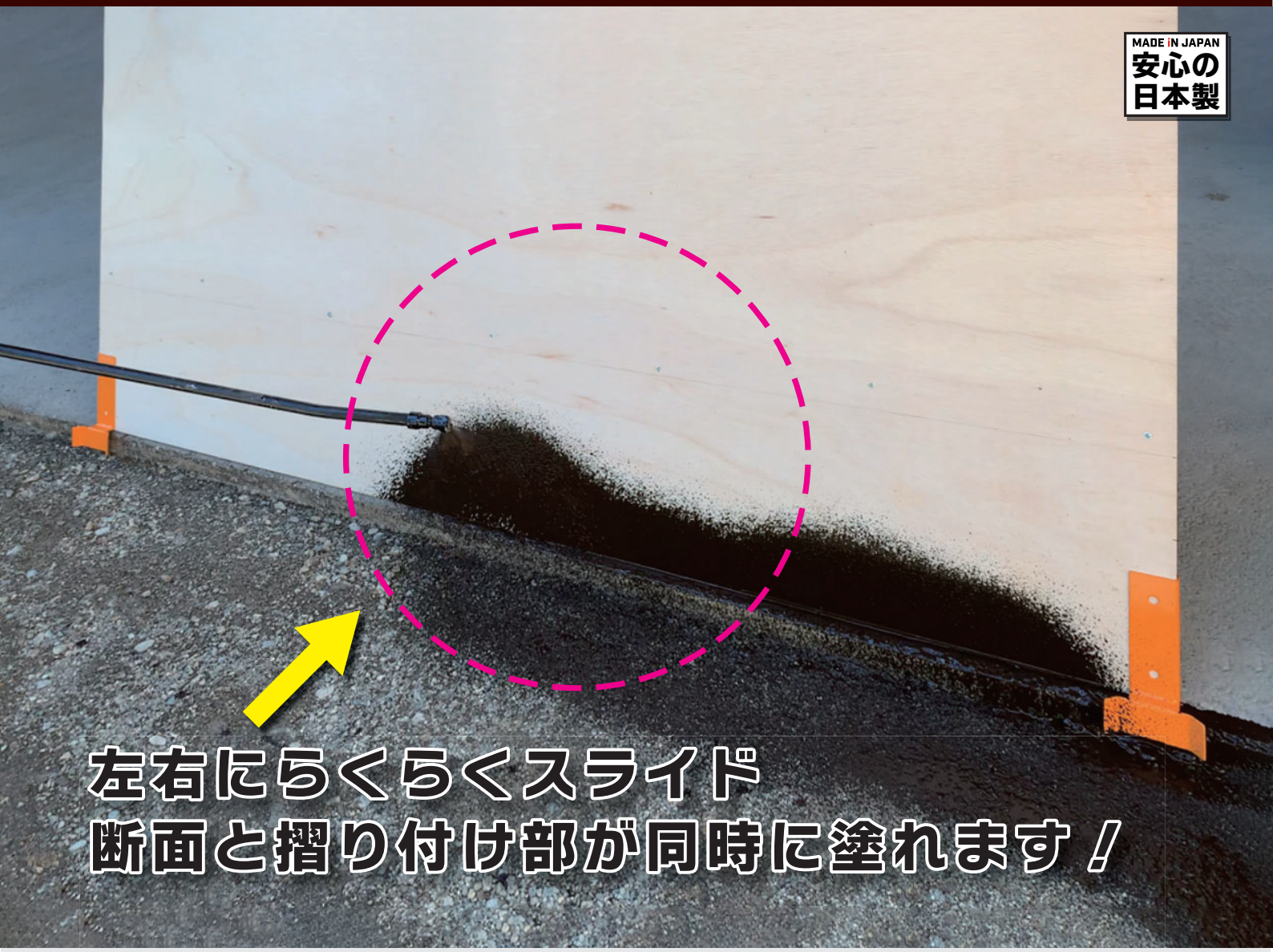

左右にらくらくスライド
断面と摺り付け部が同時に塗れます！

左右２個セット

合板にネジ止めするだけ

誰でもカンタン

ジョイント部に沿わせてスライド

作業性向上

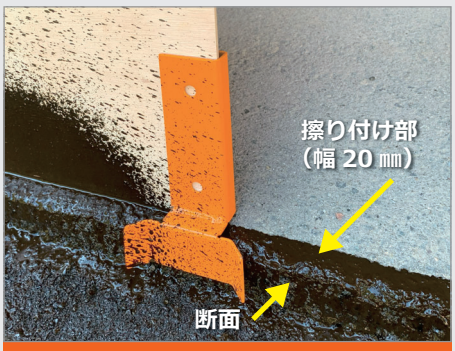

断面と擦り付け部が塗れる

取り付け方

※養生用合板、補強用の桟は付属しておりません。別途ご用意ください。

付属の木ネジを使用して養生用合板の裏側にたわみ防止用の桟を取り付けます。

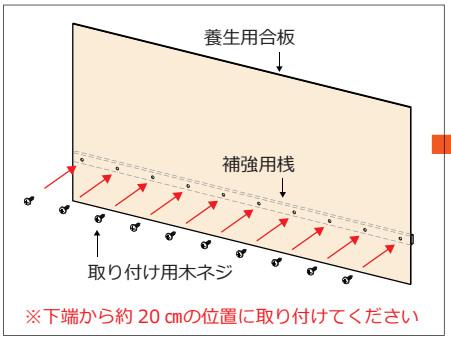

スライダー裏側のネジを緩めて合板の左右に取り付けます。

合板がスライダー下部から5㎜程度はみ出すように取り付けてください。

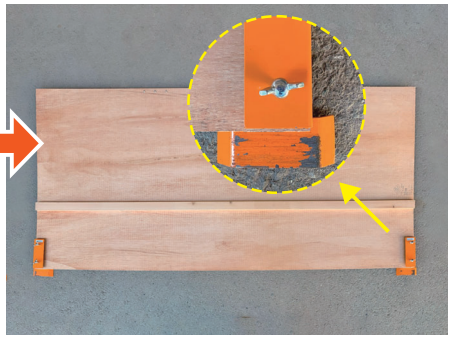

使い方

スライダーのガイドレールを舗装ジョイントの断面に合わせます。

ガイドレールを断面に沿わせるように合板をスライドさせながら乳剤を散布します。

簡単かつ綺麗に擦り付け部と端部の乳剤散布を行う事ができます。

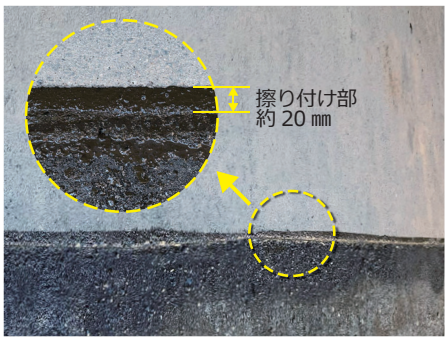

仕様

※製品の仕様は改良等で予告無く変更する場合がありますのでご了承ください。

品　名	養生板スライダー（ジョイント用）
商品コード	IS008-11
JAN コード	4589534263250
寸　法	長さ 190 ㎜ × 幅 100 ㎜ × 奥行 40 ㎜（固定用ネジ含まず）
重　量	約 855 g（1 個）
材　質	鉄製
仕　様	左右各 1 個入り　　合板補強取り付け用ネジ 10 本付き　　※合板（4 ～ 6 ㎜程度）と補強用の桟は別途ご用意ください
概要図	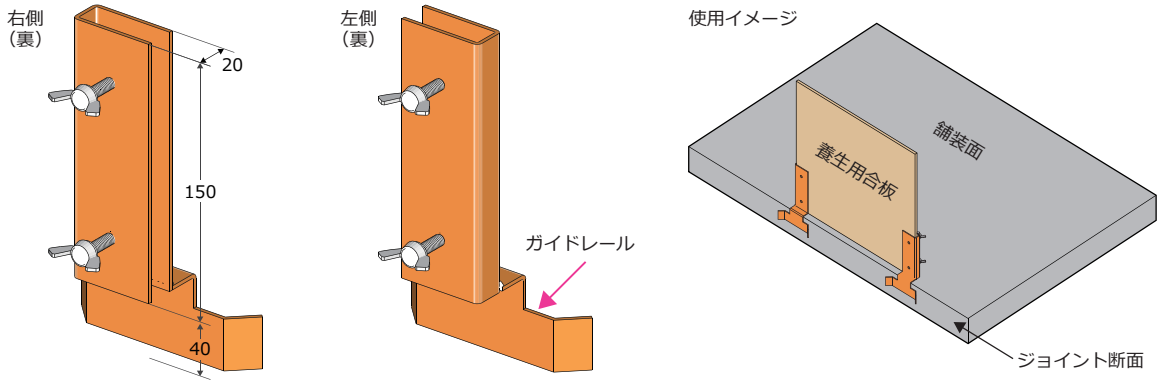

お問い合わせ・ご注文は

舗装現場で働く人のために
株式会社 アイデア・サポート
〒506-0818 岐阜県高山市江名子町3200-8
TEL(0577)57-7756　FAX(0577)57-7757